东莞市 有限公司

方法兰（不进/伺服专用）

與伺服/步進組裝配合

例：松下. 三菱. 安川. 雷赛等国内外伺服步进品牌都可配套. 訂購時需提供馬達輸出端相關參數。

注： 匹配规格选型请查看具体参数表

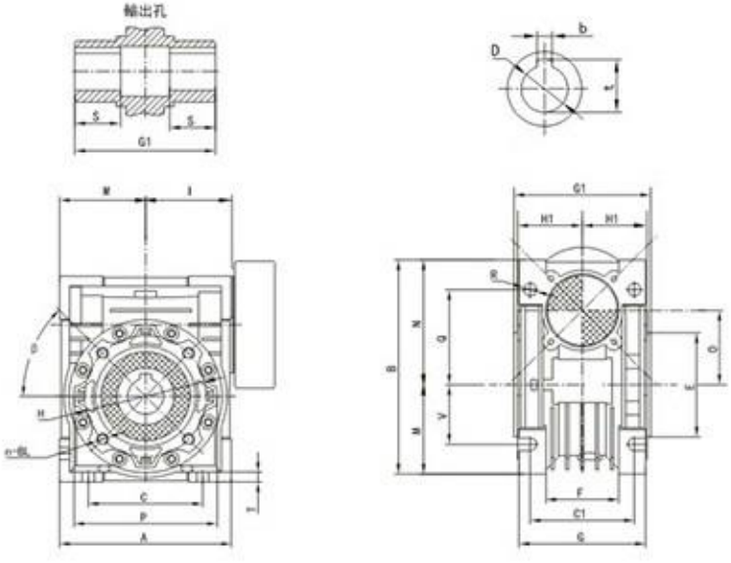

RV/RW	A	B	C	C1	D(H8)	E(h8)	F	G	G1	H	H1	I	M	N	O	P	Q	R	S	T	BL	β	b	t	V
030	80	97	54	44	14	55	32	56	63	65	29	55	40	57	30	75	44	6.5	21	5.5	M6X10(n=4)	0°	5	16.3	27
040	100	121.5	70	60	18(19)	60	43	71	78	75	36.5	70	50	71.5	40	87	55	6.5	26	6.5	M6X10(n=4)	45°	6	20.8(21.8)	35
050	120	144	80	70	25(24)	70	49	85	92	85	43.5	80	60	84	50	100	64	8.5	30	7	M8X12(n=4)	45°	8	28.3(27.3)	40
063	144	174	100	85	25(28)	80	67	103	112	95	53	95	72	102	63	110	80	8.5	36	8	M8X12(n=8)	45°	8	28.3(31.3)	50
075	172	205	120	90	28(35)	95	72	112	120	115	57	112.5	86	119	75	140	93	11	40	10	M8X14(n=8)	45°	8(10)	31.3(38.3)	60
090	206	238	140	100	35(38)	110	74	130	140	130	67	129.5	103	135	90	160	102	13	45	11	M10X16(n=8)	45°	10	38.3(41.3)	70
110	255	295	170	115	42	130	–	144	155	165	74	160	127.5	167.5	110	200	125	14	50	14	M10X18(n=8)	45°	12	45.3	85
130	293	335	200	120	45	180	–	155	170	215	81	179	146.5	187.5	130	250	140	16	60	15	M12X20(n=8)	45°	14	48.8	100
150	340	400	240	145	50	180	–	185	200	215	96	210	170	230	150	250	180	18	72.5	18	M12X22(n=8)	45°	14	53.8	120

訂 購 資 料: Ordering Information

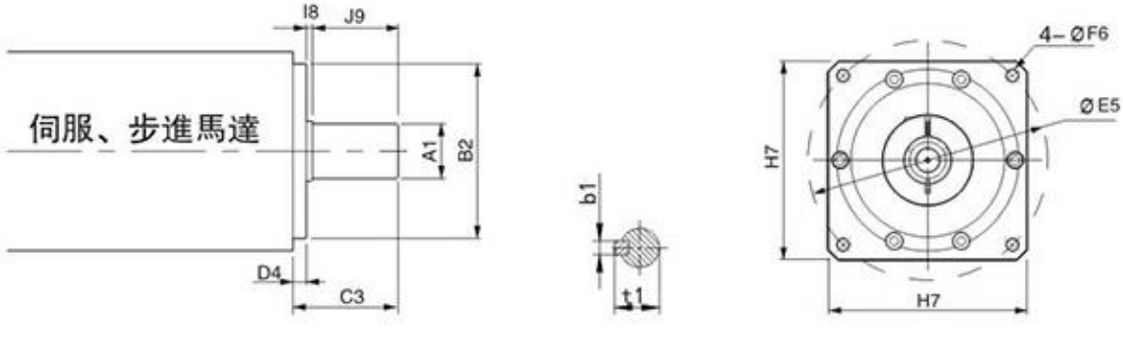

訂購時，請提供配套馬達的資料或者提供完整的馬達規格型號，以方便訂單生產.帶★號的參數必填項

A1*	B2*	C3	D4	E5*	F6	H7	I8	J9	t1	b1